第４１回　香川県中学校新人体育大会（バスケットボール競技）　結果　男子

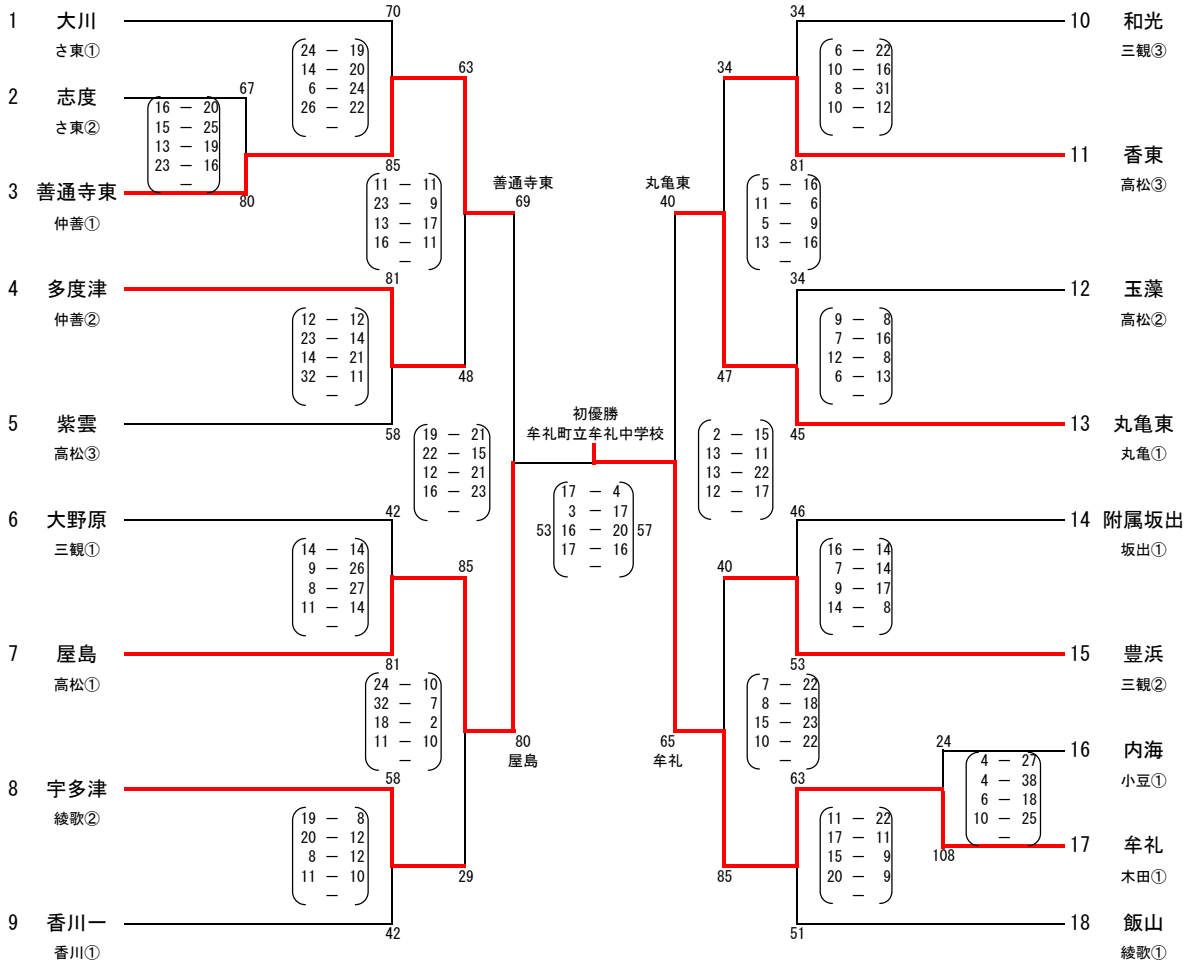
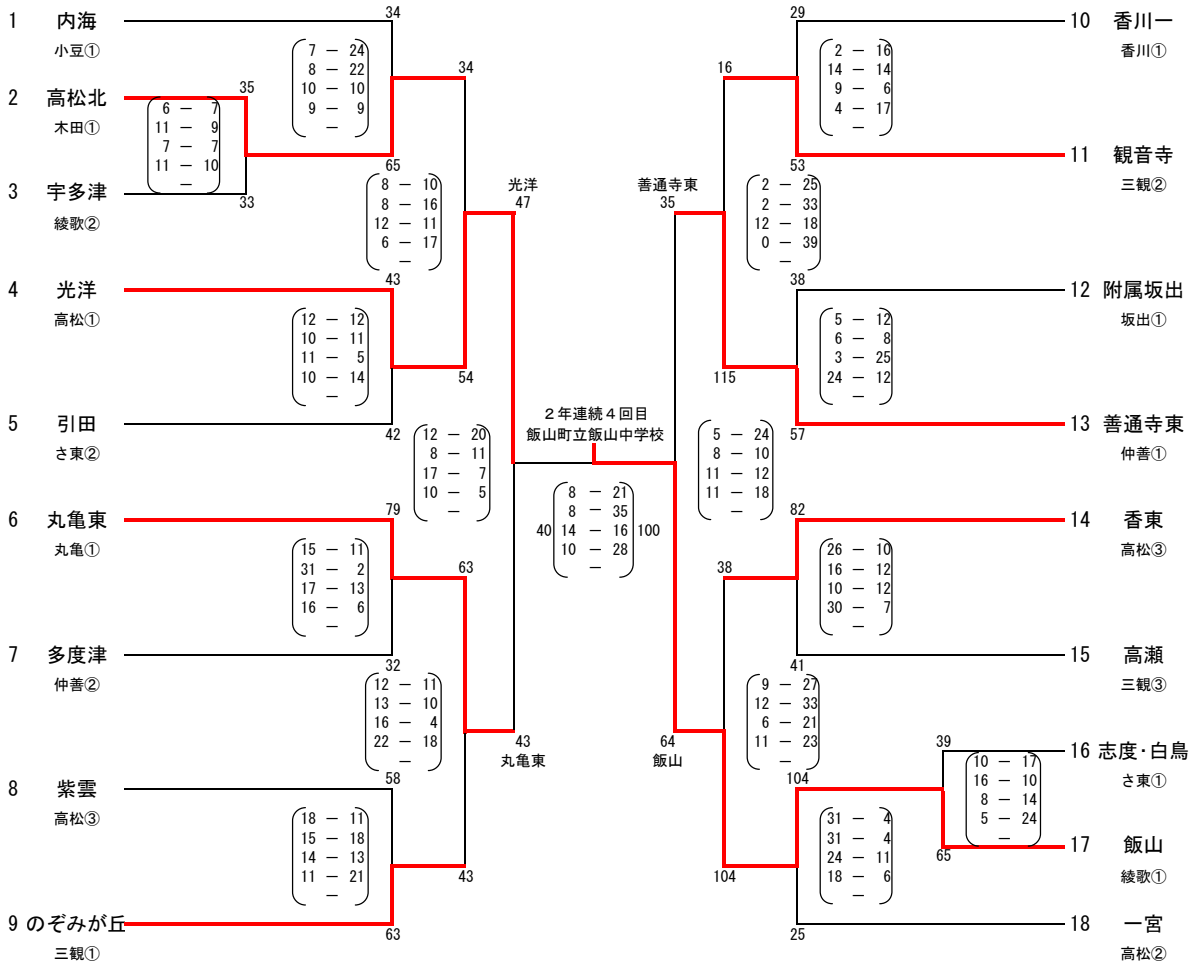
第４１回　香川県中学校新人体育大会（バスケットボール競技）　結果　女子