# 第３５回 香川県ジュニアバスケットボール大会　　結果

平成２４年３月３日(土)，４日(日)，１０日(土)，１１日(日)，２０日(火)

## 男　子

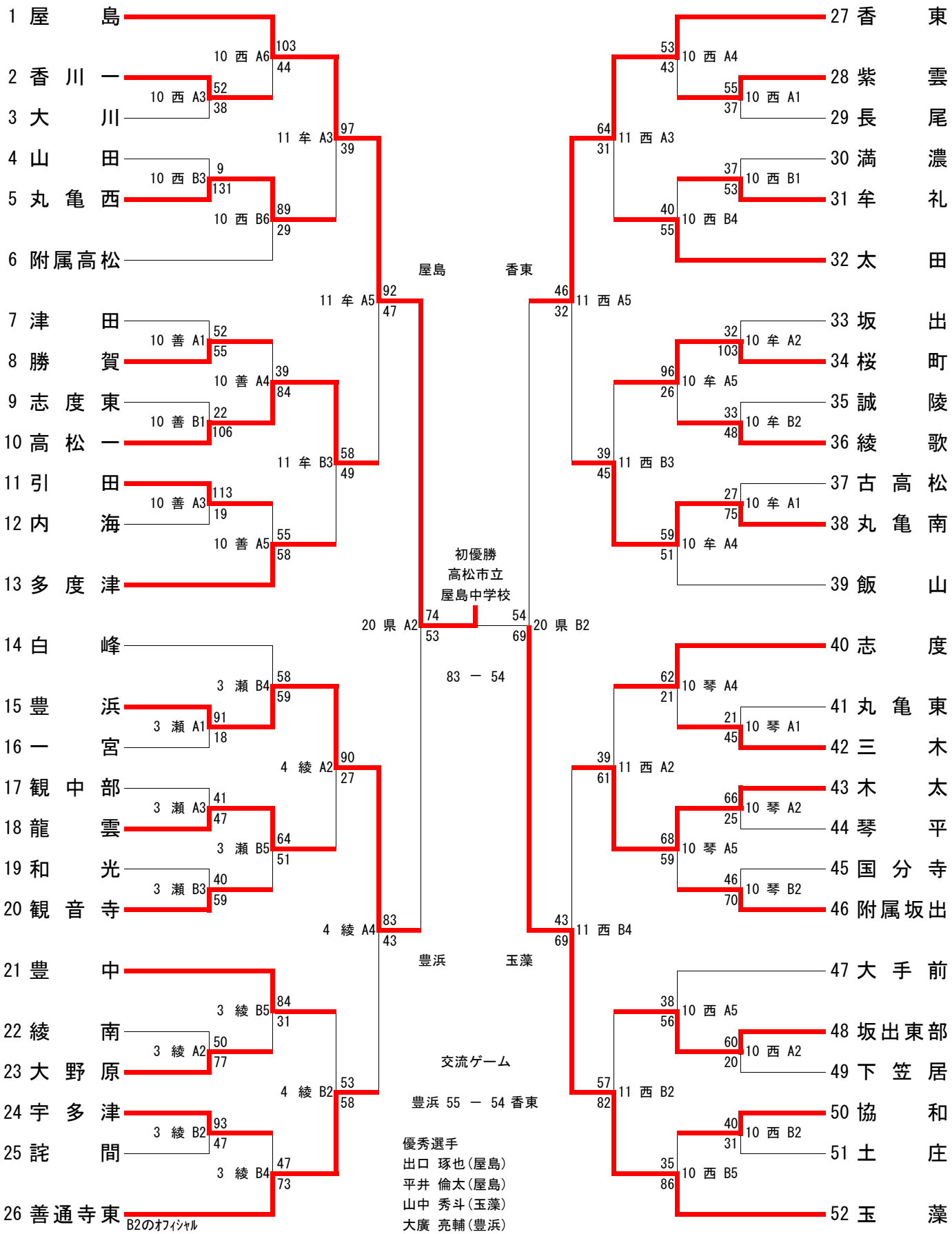


優秀選手
出口 琢也(屋島)
平井 倫太(屋島)
山中 秀斗(玉藻)
大廣 亮輔(豊浜)
河津 淳也(香東)

B2のｵﾌｨｼｬﾙ

| | 1 | 2 | 3 | 4 | 5 | 6 |
|---|---|---|---|---|---|---|
| 試合開始時間 | 9:30 | 10:50 | 12:10 | 13:30 | 14:50 | 16:10 |
| 3/4 綾南会場 | 9:00 | 10:20 | 11:40 | 13:00 | | |

# 第３５回 香川県ジュニアバスケットボール大会　　組み合わせ

平成２４年３月３日(土)，４日(日)，１０日(土)，１１日(日)，２０日(火)

## 女　子

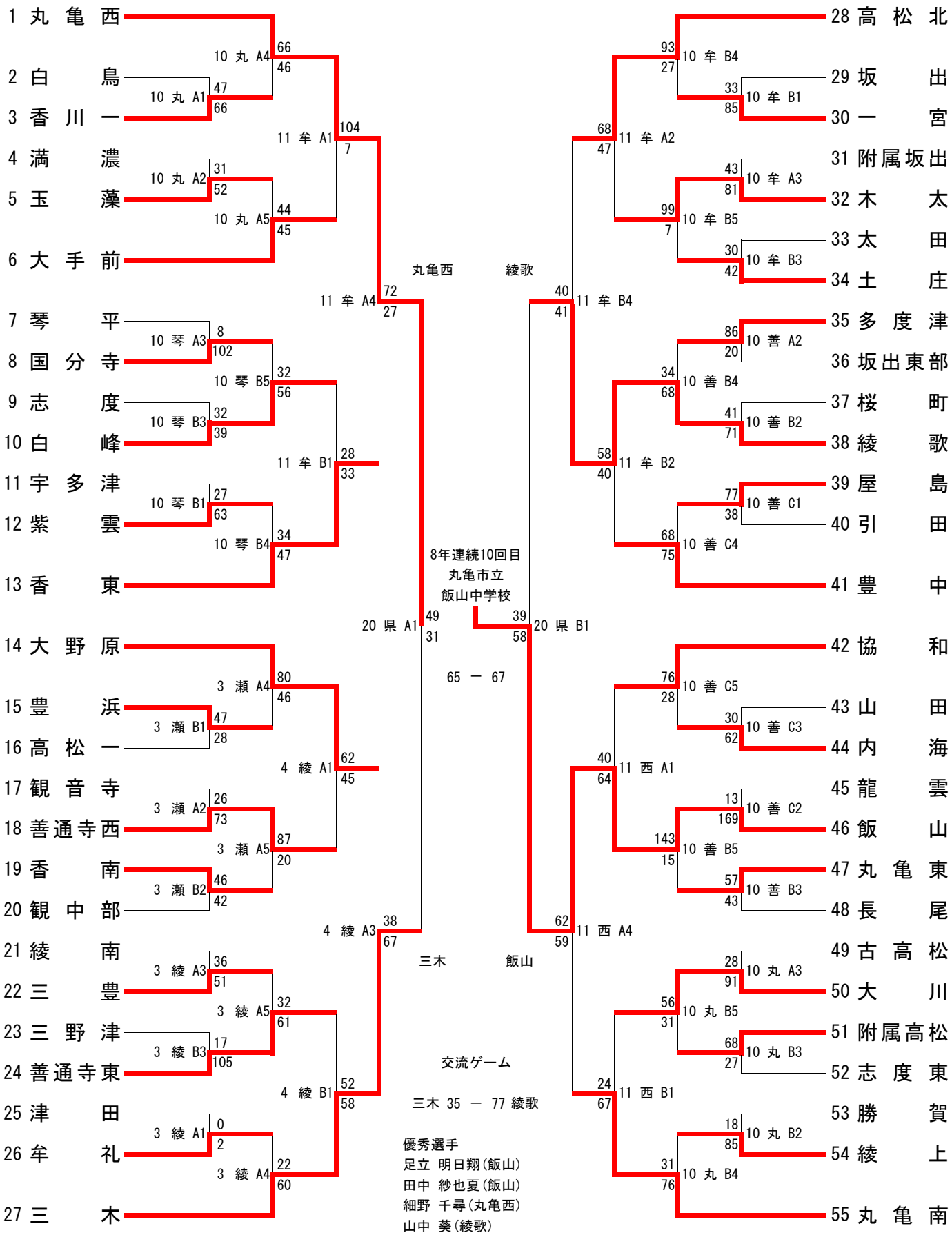


優秀選手
足立 明日翔(飯山)
田中 紗也夏(飯山)
細野 千尋(丸亀西)
山中 葵(綾歌)
竹内 優香(三木)

| | 1 | 2 | 3 | 4 | 5 | 6 |
|---|---|---|---|---|---|---|
| 試合開始時間 | 9:30 | 10:50 | 12:10 | 13:30 | 14:50 | 16:10 |
| 3/4 綾南会場 | 9:00 | 10:20 | 11:40 | 13:00 | | |